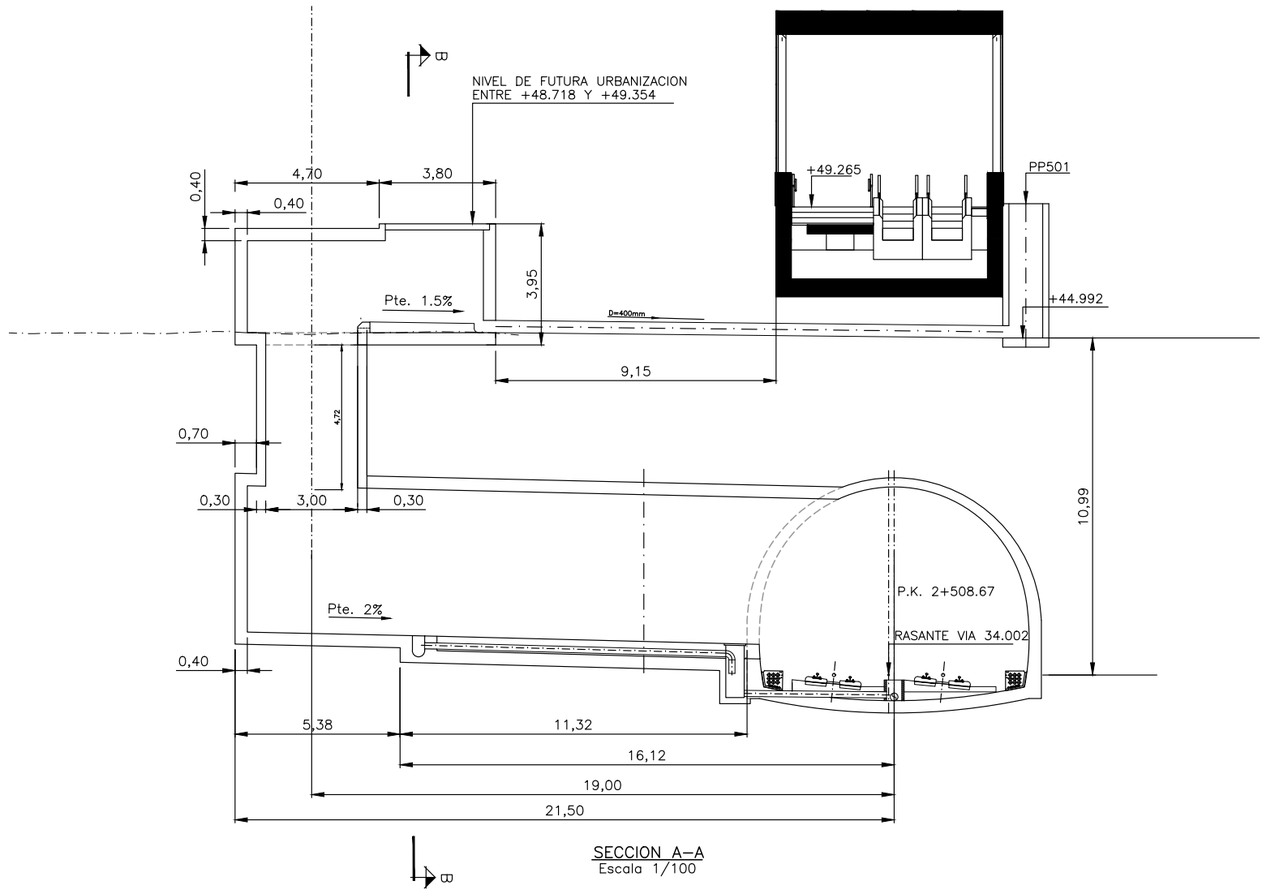

SECCION A–A
Escala 1/100

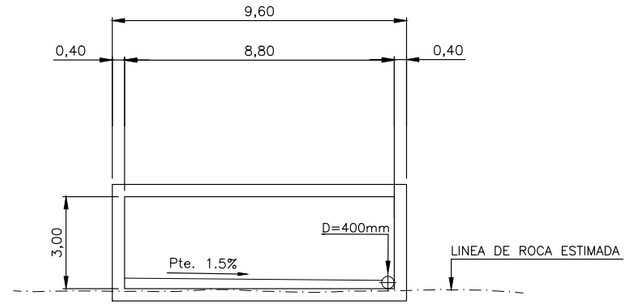

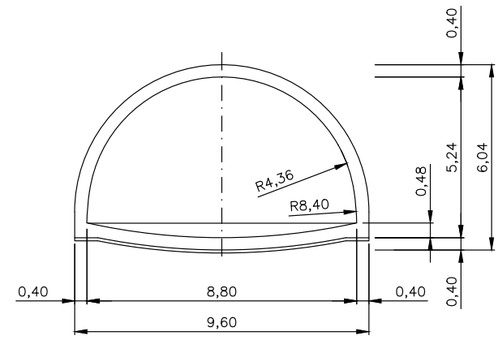

SECCION B–B
Escala 1/100

OHARRAK :
NOTAS :

REV.	CLASE DE MODIFICACION	FECHA	NOMBRE	COMP.	OBRA
A	MODIFICADO Nº1	FEB.25	ACO	ETS	

BIRAZTERTZEAK
REVISIONES

KONTRATISTA ADOS
CONFORME EL CONTRATISTA

AHOLKULARIA
CONSULTOR

REFERENCIA CONSULTOR	REFERENCIA
10-12-03-h01DREN	L5-AG-25-240-A

EUSKO JAURLARITZA GOBIERNO VASCO
LURRALDE PLANGINTZA, ETXEBIZITZA ETA GARRAIO SAILA
DEPARTAMENTO DE PLANIFICACIÓN TERRITORIAL, VIVIENDA Y TRANSPORTES

euskal trenbide sarea
PROIEKTUAREN IKUSKAPENA ETA ZUZENDARITZA
INSPECCION Y DIRECCION DEL PROYECTO

ESKALA ORIGINALA:
ESCALA ORIGINAL
1/100
EN DIN A1

0 1 3 5
ESKALA GRAFIKOA
ESCALA GRAFICA

PROJEKTUAREN IZENBURUA
TITULO DEL PROYECTO
BILBOKO METROPOLI–TRENBIDEAREN 5. LINEAKO ERAIKUNTZA PROIEKTUA. APERRIBAI – GALDAKAO TARTEA
PROYECTO CONSTRUCTIVO DE LA LÍNEA 5 DEL FERROCARRIL METROPOLITANO DE BILBAO. TRAMO APERRIBAI – GALDAKAO

PLANOAREN IZENBURUA
TITULO DEL PLANO
OBRAS SINGULARES
O.S–14 VENTILACION EMERGENCIA 1 BENGOETXE
INSTALACIONES
DRENAJE

PLANO ZK / N. PLANO
10.12.3
ORRIA / HOJA
1 SIGUE FIN

C:\Users\1M72723\Nextcloud\Shared\L5AG.02 OBRA\L5AG.02 PROYECTO\3 PROYECTO MOD 01\2_PLANOS\10-Obras singulares\10-12-OS2-Ventilacion emergencia 1 Bengoetxe\10-12-03-h01DREN.dwg